+7(351) 247-60-16
2476016@mail.ru
https://rotomo.ru/

Нефтеуловители КС-Н

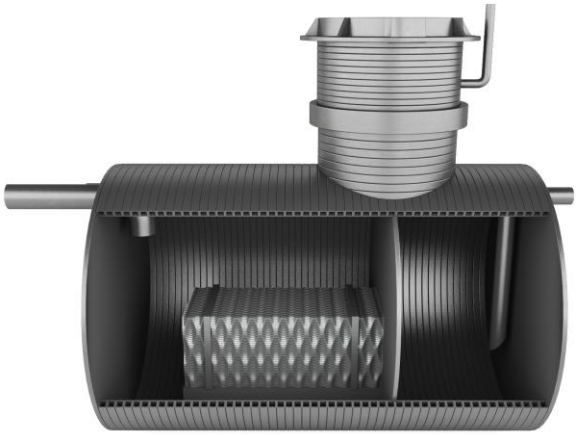

Применение

Нефтеуловители КС-Н предназначены для сбора нефтепродуктов и взвешенных веществ из поверхностных промышленных сточных вод с производительностью до 10л/с и более (по запросу). Область применения: АЗС, автосервисы, стоянки, гаражные комплексы, промышленные предприятия, участки дорог и т.п.

Механизм очистки основан на разности плотностей нефтепродуктов и воды (технология коалесценции), а сам процесс очистки происходит в несколько этапов: очистка сточных вод от взвешенных частиц и последующая очистка от нефтепродуктов. Частицы нефтепродуктов укрупняются и всплывают гораздо быстрее, благодаря коалесцентному модулю второго отсека. В результате удается достигнуть 95% очистки стоков. Нефтеуловители разработаны в соответствии со СНиП 2.04.03-85 «Канализация. Наружные сети и сооружения», и имеют степень очистки по нефтепродуктам – до 0,3 мг/л, по взвешенным веществам – до 10 мг/л.

Особенности

- Нефтеуловители КС-Н серийно выпускаются нашей компанией по ТУ 4859-004-86917423-2012, имеют Экспертное заключение о соответствии единым санитарным и гигиеническим требованиям №77.01.03.П.013640.12.12;
- Компактная вертикальная или горизонтальная компоновка – в зависимости от производительности, чистоты очистки и габаритов;
- Отстойник твердых примесей встроен в один корпус с нефтеуловителем, поступающая сточная вода проходит через грязеотстойник – меньше затраты на приобретение и монтаж;
- Продукция предназначена для заглубления в грунт, может использоваться на поверхности земли – универсальность;
- Нефтеотделители КС-Н полностью изготовлены из герметичного пластика, который является химически стойким материалом – надежность и долговечность (около 50 лет);
- Корпус изготавливается двухслойного полиэтилена обладающего высокой кольцевой жесткостью выдерживающего большие внешние нагрузки. Прочная конструкция позволяет устанавливать нефтеуловители на большой глубине не прибегая к укреплениям из бетона – экономия на монтаже;
- Снижены массогабаритные характеристики – небольшой вес конструкции упрощает их перевозку, обеспечивает простоту монтажа, демонтажа, а также проведения работ внутри;
- В нефтеуловителях КС-Н отсутствуют движущиеся части, изделие не требует подключения к электросетям (без сигнализатора уровня) – вследствие чего достигается высокая надежность и безотказность всей системы при своевременной очистке;
  Высокая эффективность и исключительная износоустойчивость – на протяжении всего срока эксплуатации нефтеуловитель КС-Н сохраняет все функциональные возможности и особенности;
- Низкая стоимость владения и простота эксплуатации – современная и надежная конструкция обеспечивает долгий срок службы, необходимо только удаление слоя нефтепродуктов накопленного на поверхности воды и грязи со дна отстойника;

- Наша продукция изготавливается из пластика в заводских условиях. Соединение деталей конструкции производится двумя швами: внутри и снаружи изделия – качественно и герметично.
- Нефтеотделители нашего производства экологичны – безвредны и не выделяют в окружающую среду опасных для здоровья человека веществ.

Нефтеуловитель КС-Н:

вертикальная (В) и горизонтальная (Г) компоновка

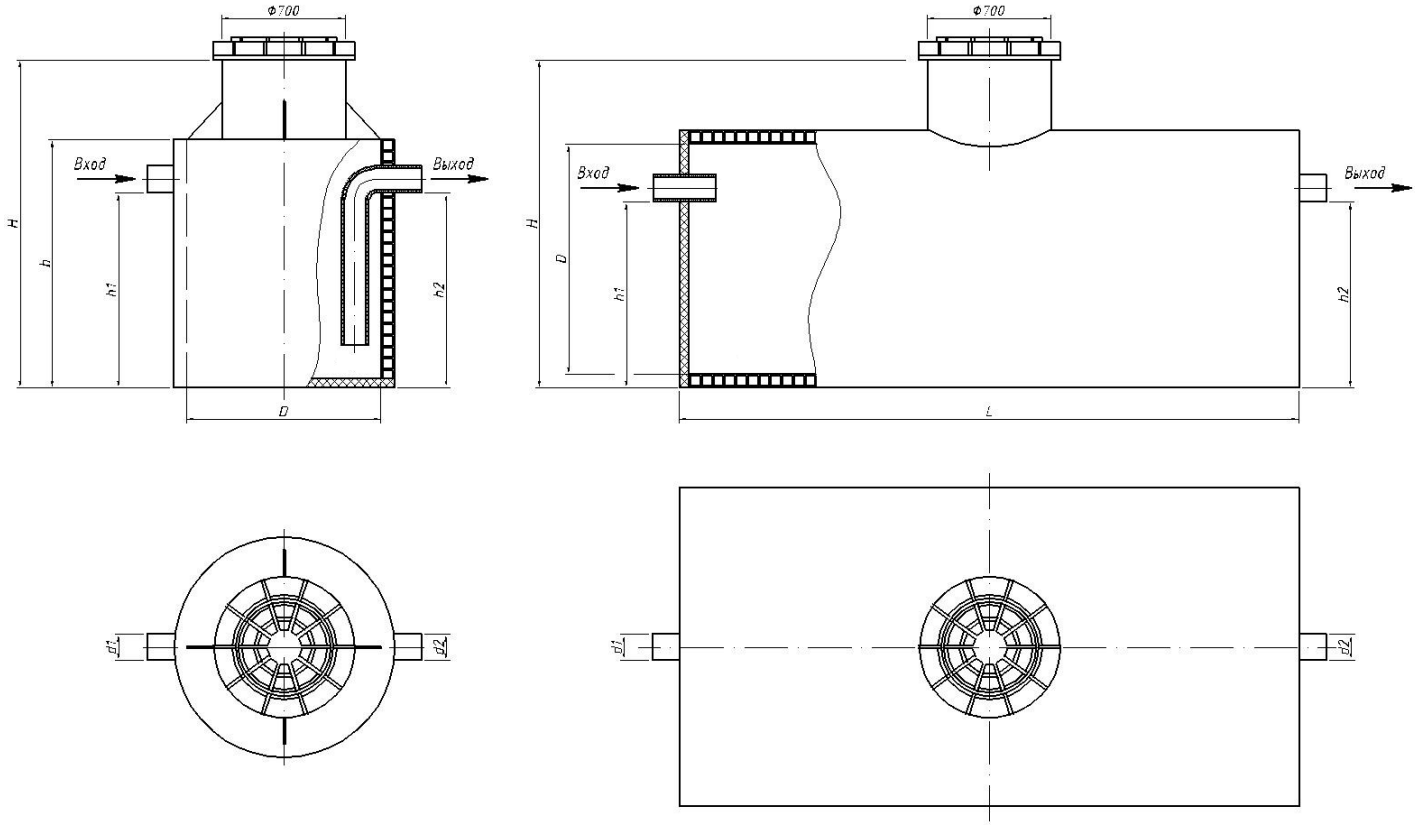

Усовершенствование наших изделий является непрерывным процессом, поэтому размеры на чертежах и таблицах данного проспекта предназначаются только для общей информации.

Обозначение при заказе	Производи-тельность, л/с	Пиковый сброс, л	H, мм	Верт=h; *Гориз=L*, мм	D, мм	Диаметр патрубков, мм	h1 вход, мм	h2 выход, мм	Вес, не более, кг
КС-Н-1В	1	600	2100	1600	1000	110	1440	1330	110
КС-Н-2Г	2	770	1600	2100	1200	110	1030	920	210
КС-Н-3Г	3	1000	1600	2900	1200	110	1030	920	290
КС-Н-6Г	6	1200	1600	3200	1200	110/160	1030/980	920/820	320
КС-Н-10Г	10	1730	1600	4600	1200	110/160	1030/980	920/820	450

Пример заказа: КС-Н-2Г - нефтеуловитель горизонтальный с коалесцентным фильтром.

В комплекте стандартной поставки:

- Паспорт (инструкция по монтажу и эксплуатации)

По дополнительному заказу:

- Люк канализационный ПЭ тип Л с запорными устройствами с приваркой к горловине;
- Удлинение горловины шахты колодца для обслуживания (можно укоротить по месту);
- Комплектация сигнализатором уровня (толщины) слоя нефтепродуктов LS-2. При достижении максимально допустимой толщины слоя нефтепродуктов, прибор подает аварийный сигнал.

Качество очистки сточных вод проверяется всё тщательнее, а требования стандартов становятся все строже. Надежность, герметичность, экологичность и механическая прочность наших изделий отвечают новым вызовам времени.