ООО "ПК "РОТОМО"
454091, Челябинск, пр. Ленина, 21В, 614,
тел. (351) 247-60-16
Обособленное подразделение - Цех ротомолдинга
Челябинская область, г. Коркино, ул. Пролетарская, 39а, тел. (35152) 3-09-41

Технический паспорт

Элемент поплавка для труб D170

Элемент поплавка для трубы наружным диаметром от 160 до 180 мм. Поплавки предназначены для поддержания на поверхности воды труб пульпопроводов и других инженерных сетей. Каждый поплавок состоит из двух одинаковых элементов и комплекта крепежа.Поплавкиизготовлены из полиэтиленаметодом ротационного формования. Максимальная нагрузка на поплавок в сборе 300 кг при 50% погружении.

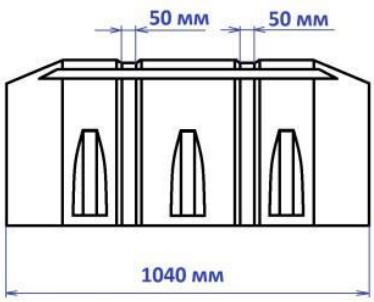

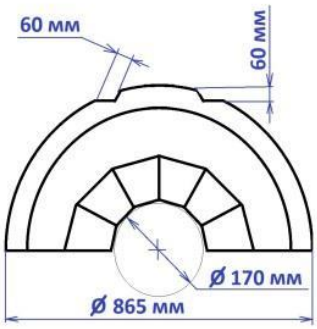

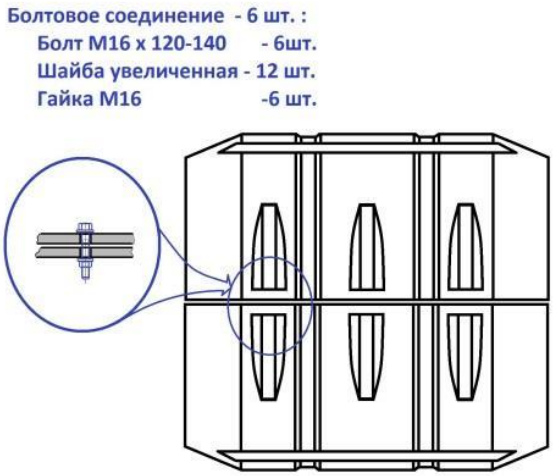

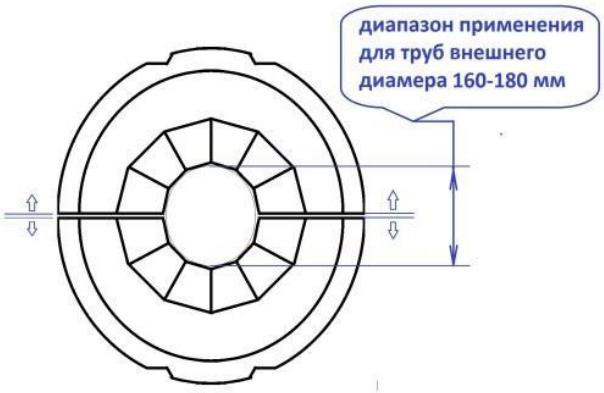

Правила транспортировки

1. При транспортировании и хранении поплавки следует укладывать на ровную поверхность транспортных средств (пола), без острых выступов и неровностей во избежание повреждения.
2. Крепление поплавков на транспортном средстве должно осуществляться средствами, исключающими повреждение изделия.
3.

Эксплуатация поплавков

1. Крепление поплавков в составе пульпопровода должно исключать повреждение стенок поплавка.
2. Эксплуатация поплавков на мелководных водоемах и реках с высокой скоростью течения, а также на водоемах в период ледохода запрещена.

Гарантийные обязательства

1. Гарантия на изделие – 12 месяцев с дня продажи.
2. Условия гарантии: Соблюдение правил транспортировки и эксплуатации.

Комплектность

1. Элемент поплавка для труб D170 –_____ шт.
2. Комплект метизов – ____ шт.
3. Паспорт – 1 шт.

Изготовитель

Производственная компания "РОТОМО"
456550, Челябинская обл., г. Коркино, ул. Пролетарская, 39а.
Тел. (35152) 3-09-41

Дата приемки_____ Мастер ОТК_____