rotomo®

ЭЛЕМЕНТЫ САДКОВЫХ ЛИНИЙ

ДЛЯ ВЫРАЩИВАНИЯ РЫБЫ

ROTOMO.RU

Компания «Ротомо» изготавливает крупногабаритные пластиковые изделия методом ротационного формования. Такой способ производства позволяет получить полое монолитное полимерное изделие без сварных швов практически любой конфигурации. Коллектив предприятия состоит из опытных специалистов, работающих в сфере обработки пластика с 2008 года. Мы успешно применяем современные технологии и используем новейшие достижения в области химической промышленности.

Компания «Ротомо» поставляет продукцию для широкого круга потребителей по всей территории России и стран Таможенного союза. Нашими заказчиками являются предприятия и организации различных отраслей промышленности, градостроительства, сельского и жилищно-коммунального хозяйства. Для предприятий аквакультуры мы производим монтажные элементы для сборки рыбоводных садков из ПНД труб. А также, можем предложить полиэтиленовые модули плавучести в качестве альтернативы ПНД трубам.

Высокое качество и отличные эксплуатационные характеристики наших пластиковых изделий достигаются путем применения современных химических добавок и красителей.

ПЛАСТИКОВЫЕ ЭЛЕМЕНТЫ (ХОМУТЫ) ПРИМЕНЯЮТ ПРИ СТРОИТЕЛЬСТВЕ САДКОВЫХ ЛИНИЙ ДЛЯ ВЫРАЩИВАНИЯ РЫБЫ

Элементы изготавливаются методом ротационного формования полиэтилена. Монолитные изделия, полые внутри, не имеют швов и стыков, отличаются прочностью, легкостью и надежностью. Изделия не подвержены коррозии, не боятся атмосферных осадков и ультрафиолета, а также отлично переносят природные температурные режимы. Обладают собственной плавучестью и позволяют быстро и без особых усилий собирать конструкции из трубных поплавков. Элементы имеют все необходимые отверстия для монтажа настила, поручней и сетеполотна.

Ротационные элементы имеют низкую стоимость, хорошую плавучесть и небольшой вес по сравнению с полнотелыми пластиковыми хомутами на болтовых креплениях, традиционно применяемыми для сборки рыбоводных садков. При этом они не требуют периодичной протяжки и обслуживания болтовых соединений.

ПОПЛАВОК-СТОЙКА 2/315/110/110

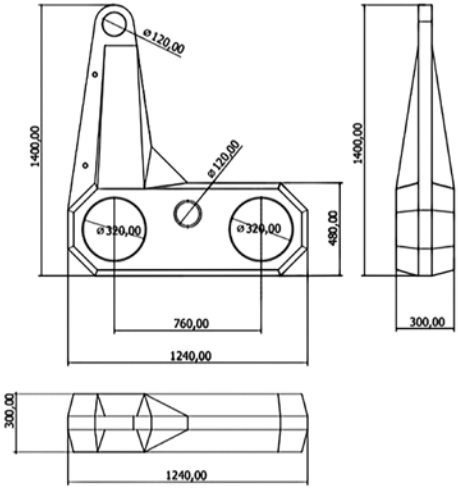

ПОПЛАВОК-СТОЙКА 3/315/110

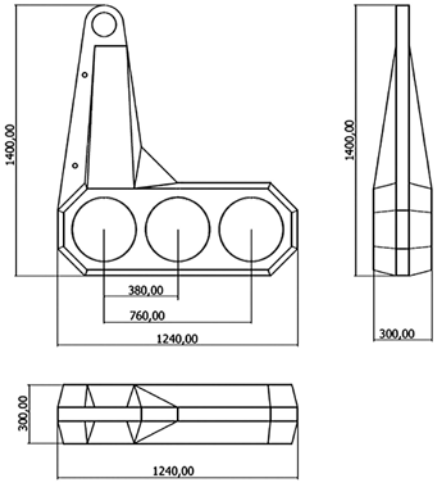

ПОПЛАВОК-СТОЙКА 2/250/110/63

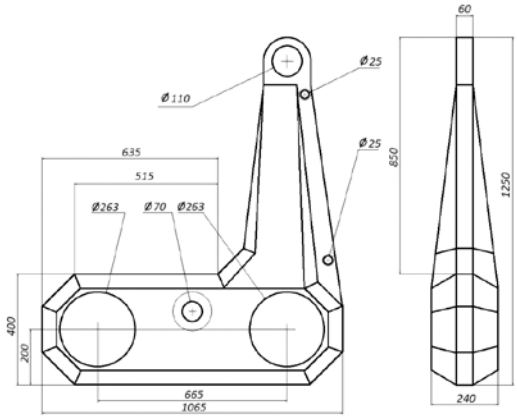

СПОСОБ КРЕПЛЕНИЯ НАСТИЛА

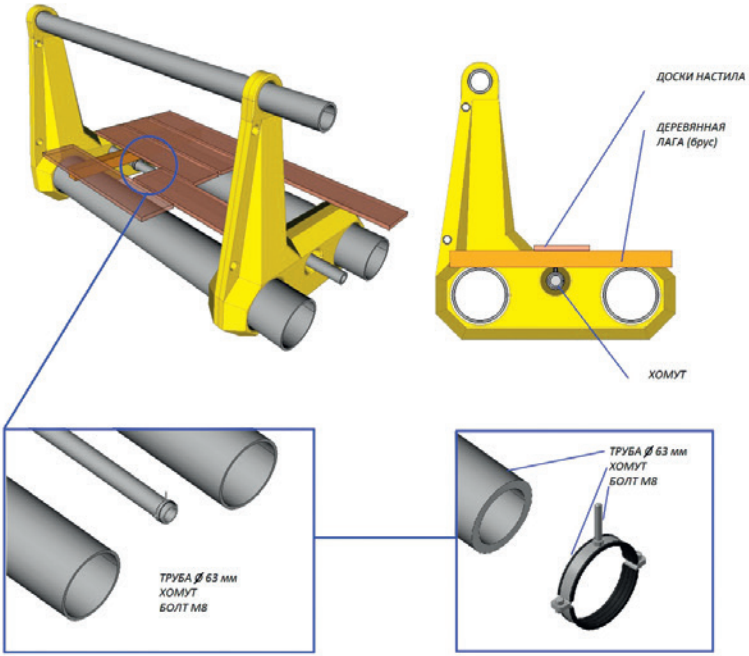

rotomo

Общество с ограниченной ответственностью «Производственная компания «Ротомо»

454091, г. Челябинск, пр. Ленина, 21В, оф. 614
тел.: 8 (351) 247-60-16

ИНН 7451267585 ОГРН 1087451007380

Адрес производства: Челябинская область, г. Коркино, ул. Пролетарская, 39а (территория базы Жилкомснаб)